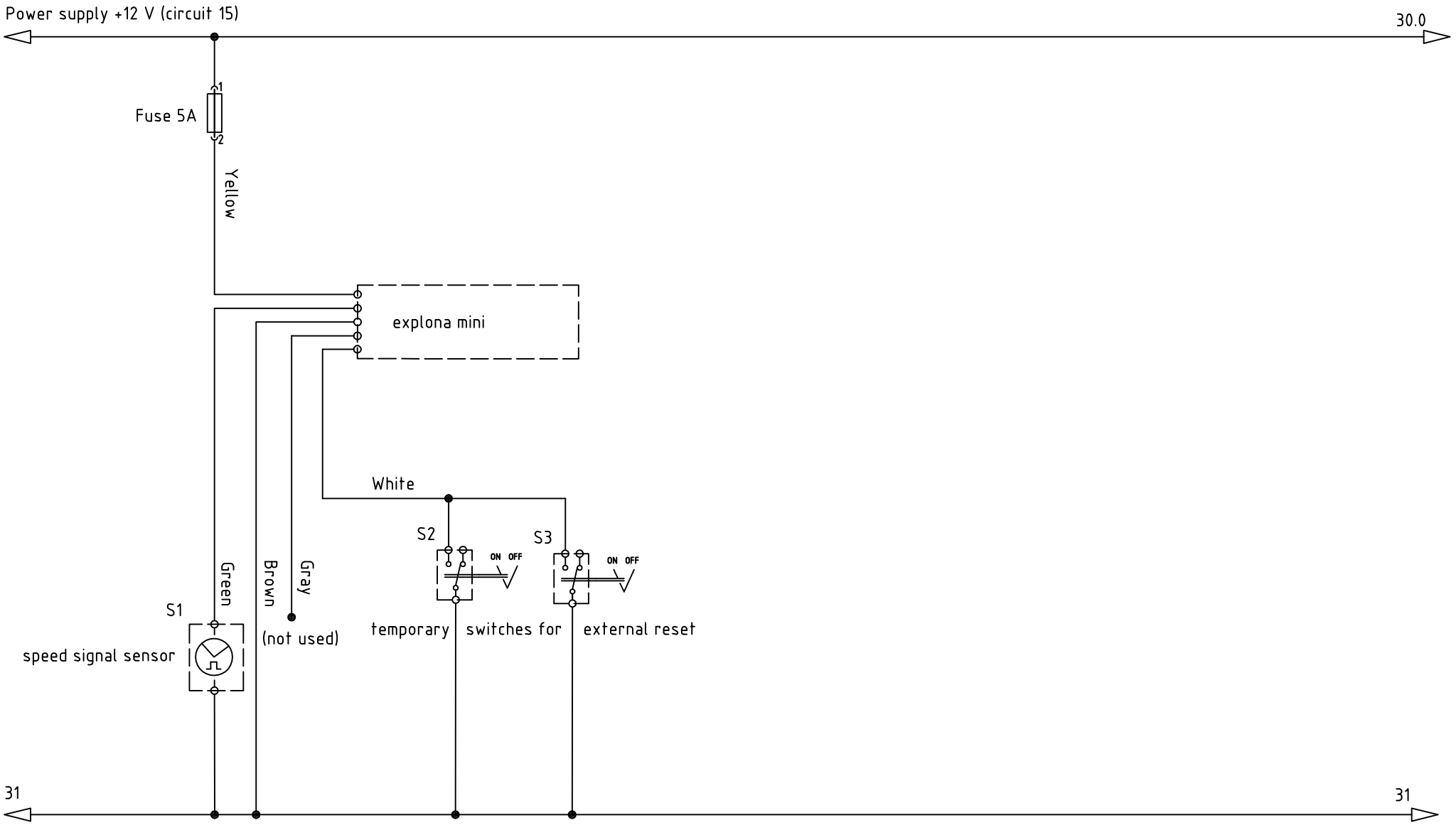

Nr.	Zmiana	Data	Vis.	mini double external reset switch	Narysował:	
					Sprawdził:	
				explona	File:	