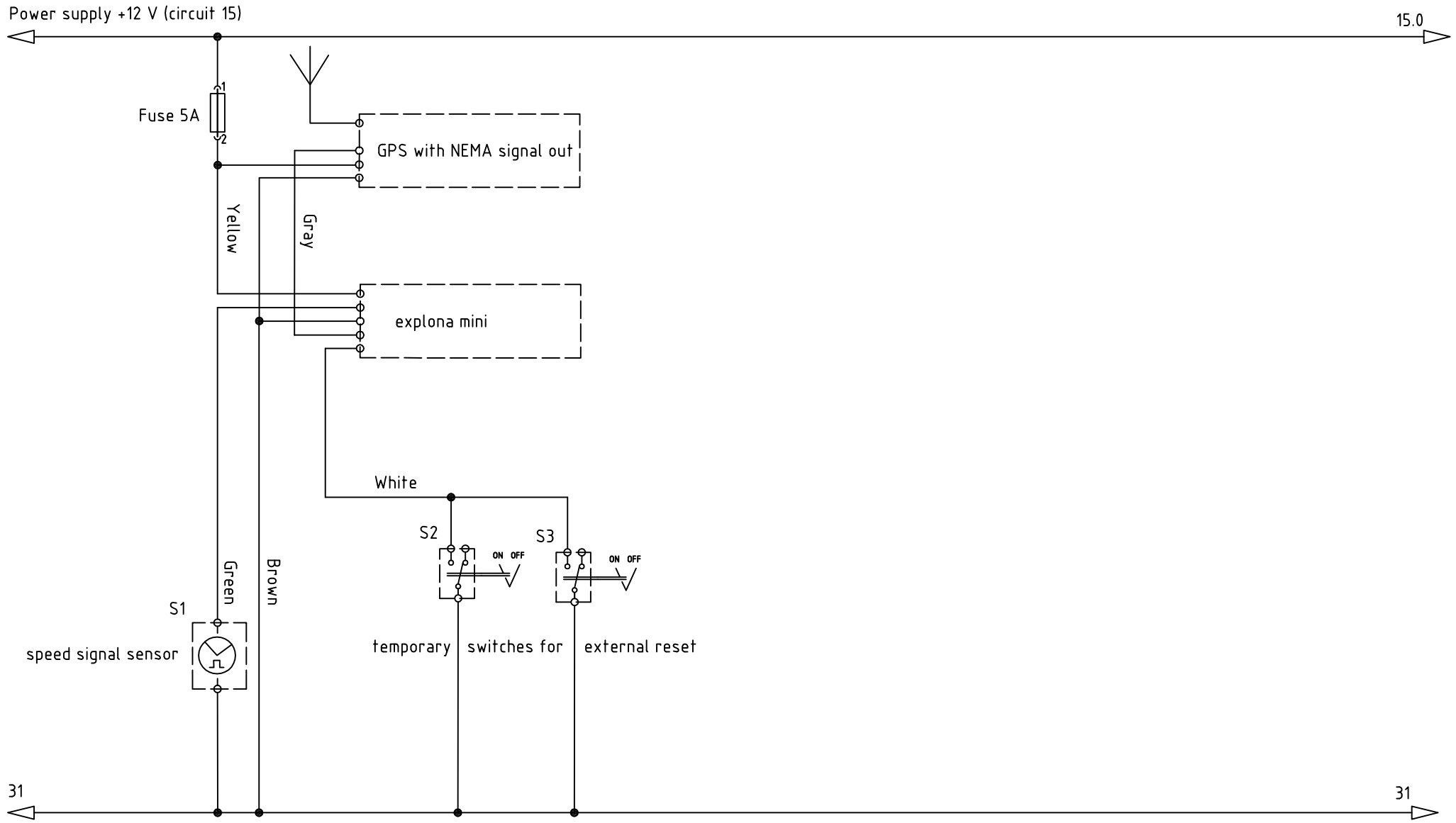

				mini double external reset switch and GPS	Narysował:	
					Sprawdził:	
				explona		
Nr.	Zmiana	Data	Vis.		File:	